DETALLE - LOSA APOYO DE TANQUE Y CASETA DE BOMBAS

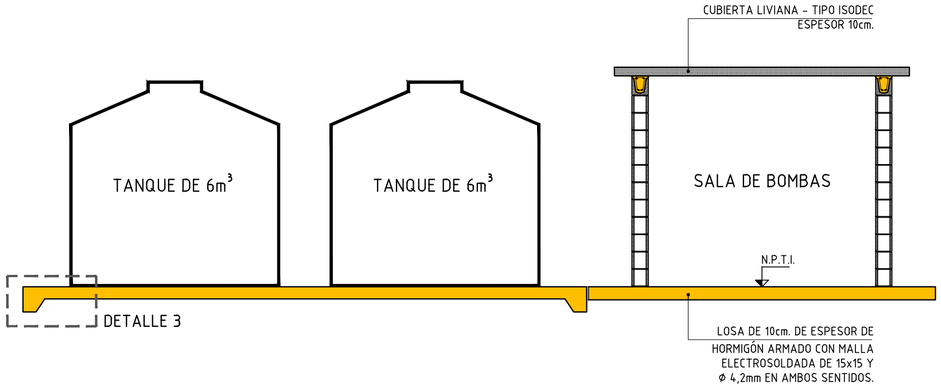

CORTE A-A
ESC: 1/50

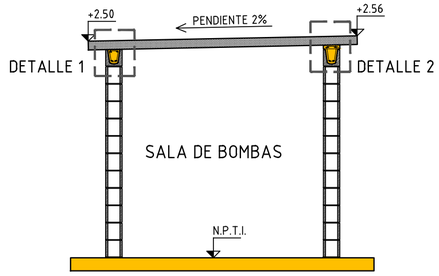

CORTE B-B
ESC: 1/50

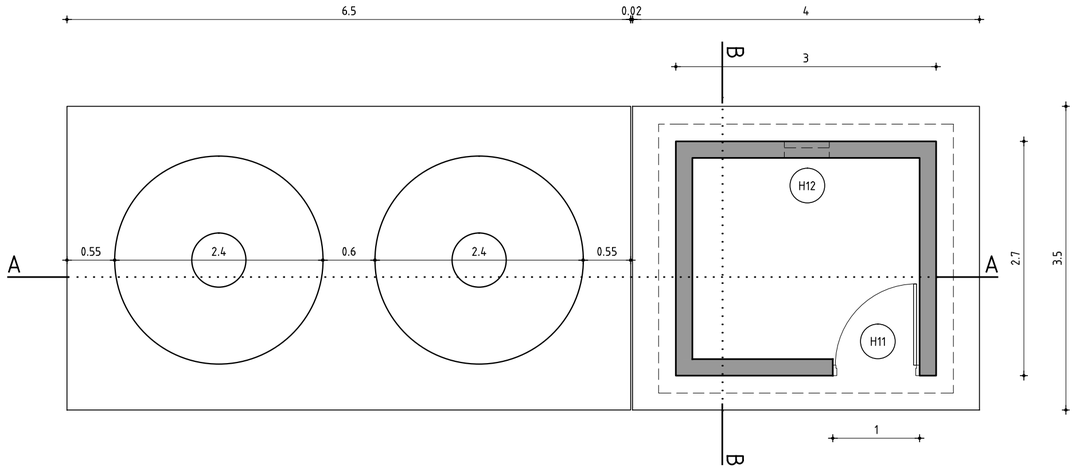

PLANTA
ESC: 1/50

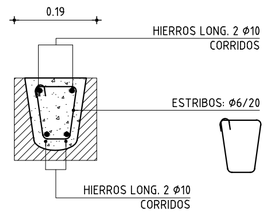

DETALLE 1
ESC: 1/10

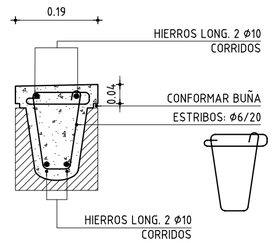

DETALLE 2
ESC: 1/10

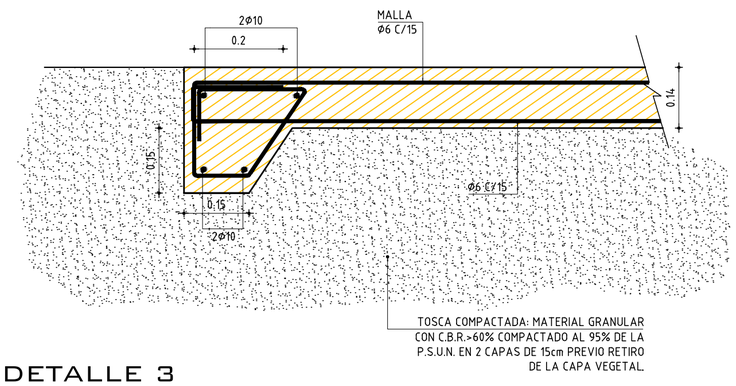

DETALLE 3
ESC: 1/10

ANEP
AREA DE PROYECTOS
DIRECCIÓN SECTORIAL DE INFRAESTRUCTURA
CONSEJO DIRECTIVO CENTRAL

OBRA: COMPLEJO EDUCATIVO SAN ANTONIO	LOCALIDAD: SAN ANTONIO	FECHA: 11/2020
CALLE: Calle N°18 entre calle N°24 y Vía Férrea	DEPARTAMENTO: SALTO	ESCALA: 1/50-1/10
PLANO DE: ALBAÑILERÍA		LAMINA Nro: L 19
DETALLE DE LOSA APOYO DE TANQUES Y CASETA DE BOMBAS		
ARQUITECTO: ERNESTO MARTINEZ PUONZO	FIRMA:	A15
AYTE. de ARQTO.: HORACIO MUÑOZ - ROSSANA GONZÁLEZ		
TECNICO:	FIRMA:	
DIBUJANTE:		